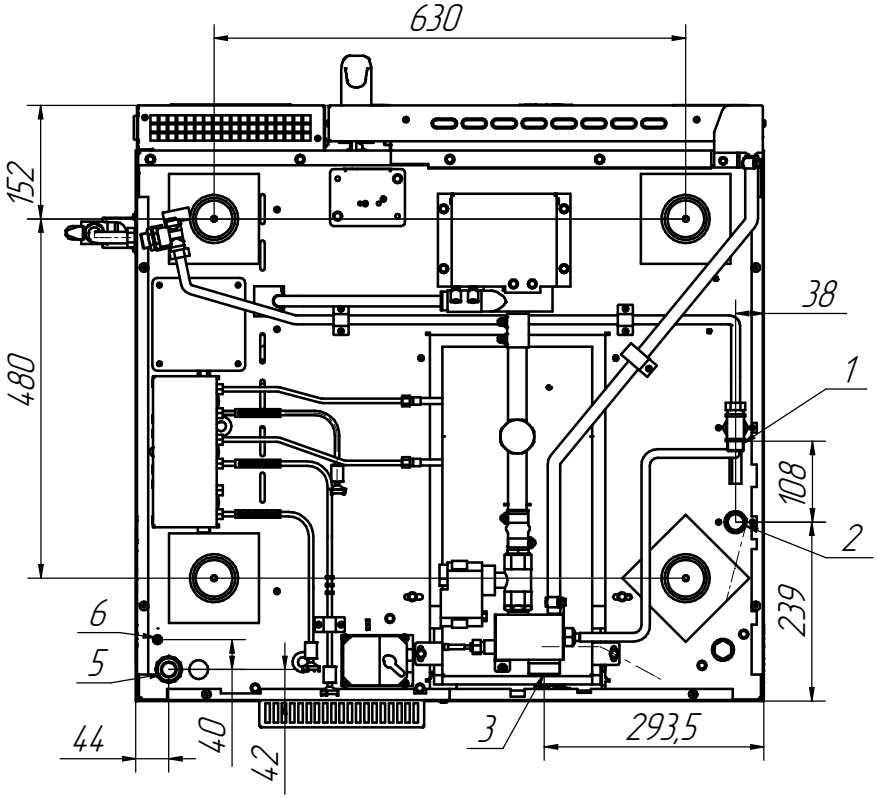

Схема подключения ПКА6-1/1ПП2, ПКА10-1/1ПП2,
ПКА6-1/1ПМ2-01, ПКА10-1/1ПМ2-01
Connection diagram PKA6-1/1PP2, PKA10-1/1PP2,
PKA6-1/1PM2-01, PKA10-1/1PM2-01

1 – Подача холодной воды G1/2" (cold water)
2 – Подача холодной фильтрованной воды G3/4" (cold filtered water)
3 – вывод в канализацию G1 1/4" (sewerage)
4 – выход для вентиляции (ventilation)

5 – подвод электропитания, сечение жил кабеля не менее 2,5 мм^2 (power)
6 – выравнивание потенциалов (equipotentiality)
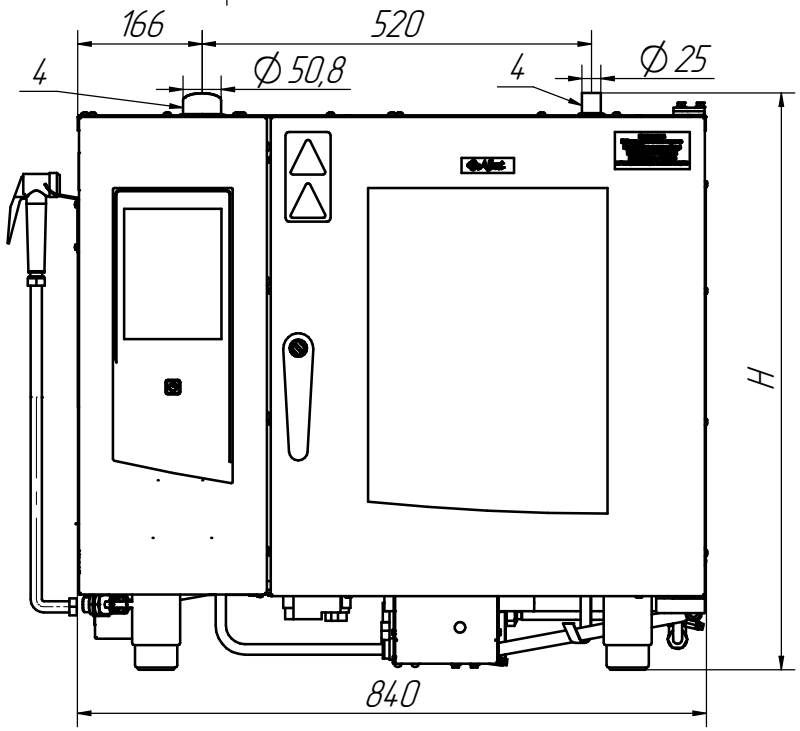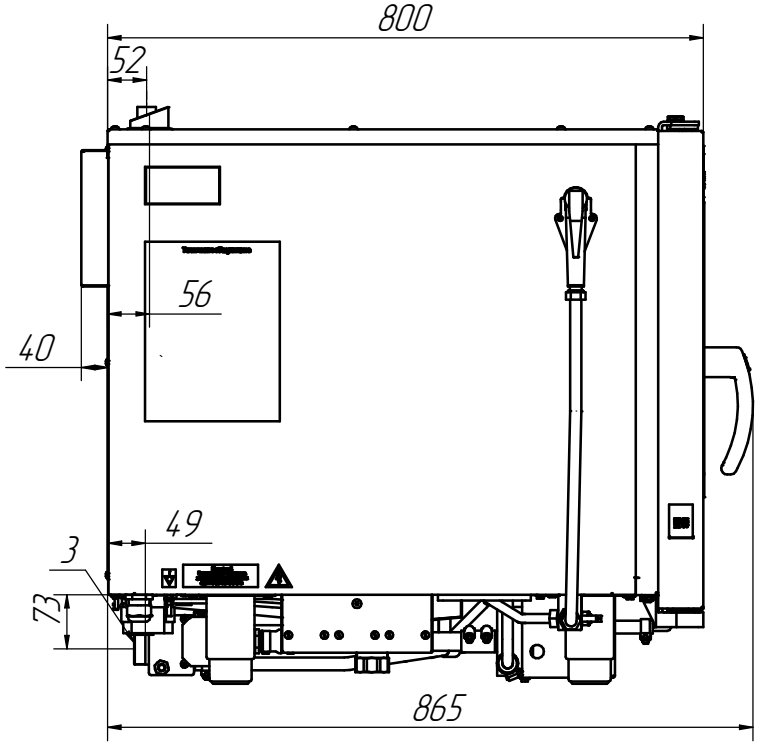
Наименование (Name)	H
ПКА6-1/1ПП2, PKA6-1/1PP2, ПКА6-1/1ПМ2-01, PKA6-1/1PM2-01	755
ПКА10-1/1ПП2, PKA10-1/1PP2, ПКА10-1/1ПМ2-01, PKA10-1/1PM2-01	1055